ISUW-7-50MR16

Underwater Light

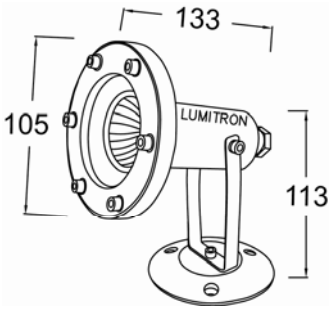

โคมใต้น้ำขนาดเล็กกะทัดรัด สำหรับสระน้ำ น้ำพุ บ่อเลี้ยงปลา

- ตัวโคมทำด้วยสแตนเลส เกรด 304 คุณภาพสูง
- กระจกนิรภัยทนความร้อน
- ปะเก็นยาง Gasket กันน้ำและฝุ่น สกรูทำด้วยสแตนเลส
- กรณีหลอด 12 V ใช้หม้อแปลงติดตั้งนอกตัวโคม
- ควรใช้กับสายไฟแบบ H07RN-F, 2x1.0 sqmm
- เพื่อประสิทธิภาพการป้องกันสนิม และอายุการใช้งานที่ยาวนาน น้ำที่ใช้ต้องไม่มีสารกัดกร่อนโลหะและมีค่า PH เป็นกลาง
- IP68 – 2M

LUMITRON REF.	หลอด	มุม	ขั้ว
ISUW-7-50MR16	MR16 50W	10°-40°	GX5.3